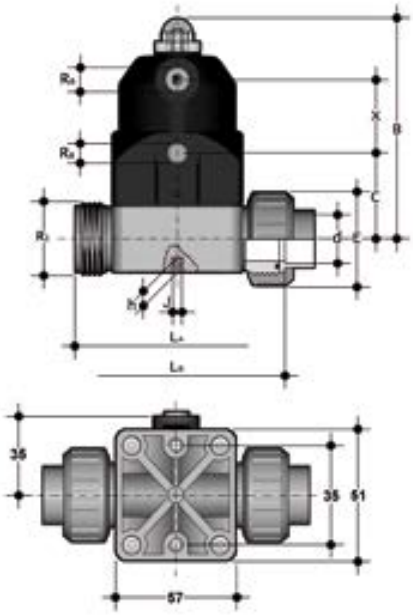

Компактный мембранный клапан CM с пневмоприводом НЗ с муфтовыми окончаниями (уплотнение EPDM/мембрана EPDM) PP-H d20

Артикул	d	DN	PN	Ra	L	H	h	J	g			
CMIMNC016E	16	12	6	G 1/4''	14	75	8	M5	300			
CMIMNC020E	20	15	6	G 1/4''	16	75	8	M5	300			
CMUIMNC020E	20	15	6	47.5	1''	G 1/4''	90	98	130	8	M5	300
CMIMNO016E	16	12	6	G 1/4''	14	75	8	M5	300			
CMIMNO020E	20	15	6	G 1/4''	16	75	8	M5	300			