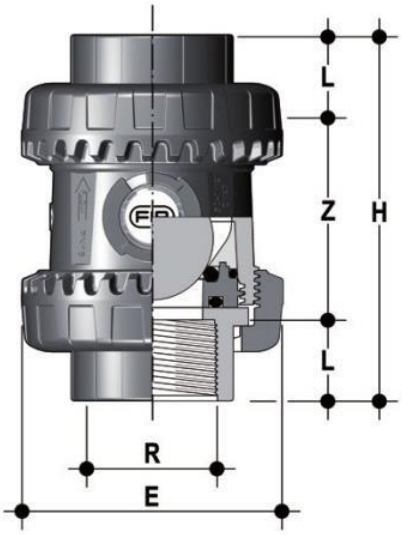

Шаровой обратный клапан SXEFV ПВХ; с резьбовыми окончаниям, FKM, FIP 1"

Артикул	R	DN	PN	E	H	L	Z	Вес, г
SXEFV012F	1/2"	15	16	54	90	15	60	148
SXEFV034F	3/4"	20	16	63	93	16,3	60,4	190
SXEFV038F	3/8"	10	16	54	82	11,4	59,2	145
SXEFV100F	1"	25	16	72	110	19,1	71,8	300
SXEFV112F	1½"	40	16	100	131	21,4	88,2	675
SXEFV114F	1¼"	32	16	85	127	21,4	84,2	460
SXEFV200F	2"	50	16	118	161	25,7	109,6	1080
SXEFV212F	2½"	65	16	157	211	30,2	150,6	2605
SXEFV300F	3"	80	16	174	248	33,3	181,4	3300
SXEFV400F	4"	100	16	212	283	39,3	204,4	5770