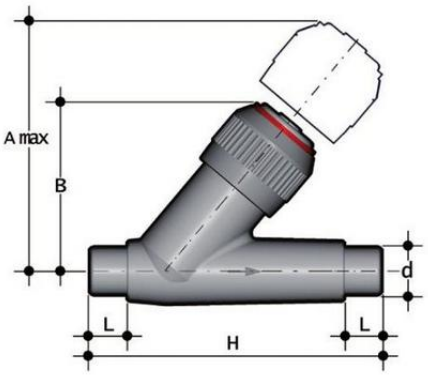

Угловой обратный клапан VRDV ПВХ с втулочными окончаниями, EPDM, FIP d16

Артикул	d	DN	PN	A max	B	H	L	Вес, г
VRDV016E	16	10	16	125	72	114	14	125
VRDV020E	20	15	16	125	72	124	16	135
VRDV025E	25	20	16	145	84	144	19	225
VRDV032E	32	25	16	165	95	154	22	360
VRDV040E	40	32	16	190	111	174	26	590
VRDV050E	50	40	16	210	120	194	31	835
VRDV063E	63	50	16	240	139	224	38	1420