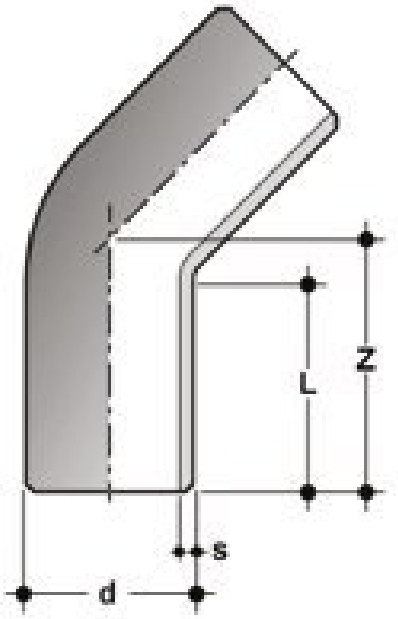

Отвод 45° для стыковой сварки PP-H FIP (PN6) d63 SDR17.6 PN6

Артикул	d	L	s	Z	g
HBM17050	50	62	76	2,9	80
HBM17063	63	66	88	3,6	142
HBM17075	75	71	90	4,3	196
HBM17090	90	82	105	5,1	325
HBM17110	110	93	121	6,3	560
HBM17125	125	98	137	7,1	790
HBM17140	140	120	168	8	1245
HBM17160	160	143	190	9,1	1850
HBM17180	180	141	196	10,2	2335
HBM17200	200	152	207	11,4	3130
HBM17225	225	153	210	12,8	3970
HBM17250	250	133	220	14,2	5780
HBM17280	280	142	227	15,9	7285
HBM17315	315	155	250	17,9	9850