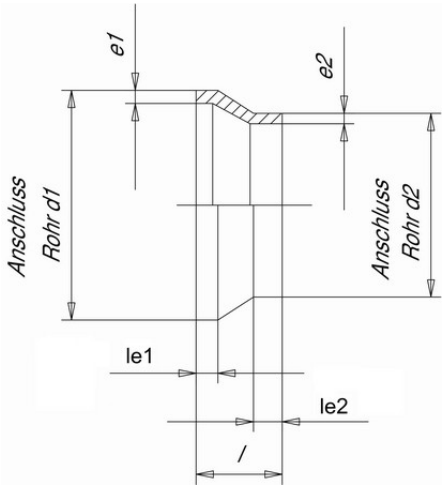

Муфта редукционная PP-H Simona (PN10) 125x90 SDR11 PN10

Артикул	SDR	Длина (мм)	Вес (кг/шт)	d1	d2	le1 (мм)	le2 (мм)	PN (бар)	e
0149013481	11	96	0,205	110	50	28	20	16	10
014900380	11	96	0,263	110	75	40	28	16	10
014900381	11	105	0,28	110	90	41	40	16	10
014900385	11	100	0,375	125	110	40	40	16	11,4
014900383	11	98	0,299	125	75	32	19	16	11,4
014900384	11	110	0,345	125	90	40	40	16	11,4
014901008	11	120	0,54	140	110	50	40	16	12,7
014901009	11	120	0,6	140	125	53	41	16	12,7
014901006	11	135	0,515	140	75	52	41	16	12,7
014900388	11	122	0,725	160	125	40	32	16	14,6
014900386	11	141	0,695	160	90	48	34	16	14,6
014901011	11	150	1,01	180	110	50	40	16	16,4
014901012	11	145	0,985	180	125	52	40	16	16,4
014901013	11	135	0,995	180	140	51	47	16	16,4
014900313	11	145	1,92	225	200	63	53	16	20,5
014901010	11	145	0,8	180	90	50	40	16	16,4
014901015	11	148	1,24	200	140	63	43	16	18,2
014900390	11	145	1,29	200	160	63	50	16	18,2
014900391	11	157	1,575	225	140	23	48	16	20,5
014900392	11	161	1,655	225	160	65	54	16	20,5
014900997	11	25	0,004	25	20	23	5	16	2,3
014900368	11	68	0,015	32	25	26	25	16	2,9
014900999	11	48	0,015	40	20	23	-	16	3,7
014901000	11	62	0,021	40	25	22	22	16	3,7
014900369	11	85	0,037	50	25	25	25	16	4,6
014900370	11	85	0,043	50	32	27	27	16	4,6

014900372	11	89	0,064	63	32	27	25	16	5,8
014900373	11	89	0,07	63	40	28	28	16	5,8
014900374	11	87	0,079	63	50	25	25	16	5,8
014900281	11	70	0,08	75	50	30	28	16	6,8
014901005	11	89	0,112	75	63	25	26	16	6,8
014900376	11	92	0,162	90	63	28	28	16	8,2
014900377	11	90	0,174	90	75	31	26	16	8,2
014900314	11	170	2,155	250	160	63	53	16	22,7
014900315	11	175	2,645	250	180	64	58	16	22,7
014900316	11	180	2,5	250	200	64	64	16	22,7
014900317	11	180	2,75	250	225	75	83	16	22,7
014900318	11	214	3,45	280	200	75	54	16	25,4
014900320	11	202	1,98	280	250	72	62	16	25,4
014900321	11	800	4,52	315	200	80	50	16	28,6
014900322	11	237	5,11	315	225	84	60	16	28,6
014900323	11	231	5,105	315	250	86	63	16	28,6
014900324	11	222	5,195	315	280	80	70	16	28,6
014900998	11	70	0,013	32	20	24	24	16	2,9
014900279	11	70	0,06	75	32	30	20	16	6,8
014900280	11	70	0,07	75	40	30	23	16	6,8
014900379	11	110	0,418	110	63	41	35	16	10
014900393	11	163	1,77	225	180	61	58	16	20,5
014900389	11	125	0,023	160	140	23	38	16	14,6
014900375	11	93	0,145	90	50	28	25	16	8,2
014900306	11	135	1,02	180	160	55	52	16	16,4
014900319	11	203	3,425	280	225	72	57	16	25,4
014900387	11	129	0,685	160	110	40	34	16	14,6
014901007	11	130	0,53	140	90	50	40	16	12,7
014901001	11	62	0,022	40	32	25	25	16	3,7
014900371	11	83	0,047	50	40	30	26	16	4,6
014901016	11	145	1,3	200	180	50	45	16	18,2