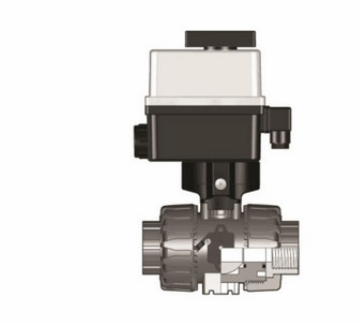

Шаровой кран VKD ПВХ с эл.приводом 90-240V, резьбовые окончания, EPDM, FIP 3/4"

Артикул	R	DN	PN	E	H	H1	L	Z	B	B1	g
VKDFVEM038E	3/8”	10	16	54	103	65	12**	80	205	29	1785
VKDFVEM012E	1/2”	15	16	54	110	65	15	80	205	29	1775
VKDFVEM034E	3/4”	20	16	65	116	70	16	83	216	34.5	1903
VKDFVEM100E	1”	25	16	73	134	78	19	96	221	39	2011
VKDFVEM114E	1” 1/4	32	16	86	153	88	21	110	238	46	2369
VKDFVEM112E	1” 1/2	40	16	98	156	93	21	113	244	52	2601
VKDFVEM200E	2”	50	*10	122	186	111	26	135	261	62	3218
VKDFVEM212E	2”1/2	65	16	164	235	133	30.2	174.6	295	87	6800
VKDFVEM300E	3”	80	16	203	270	149	33.2999999999999	203.4	308	105	9620
VKDFVEM400E	4”	100	16	238	308	167	39.2999999999999	229.4	325	129	13460