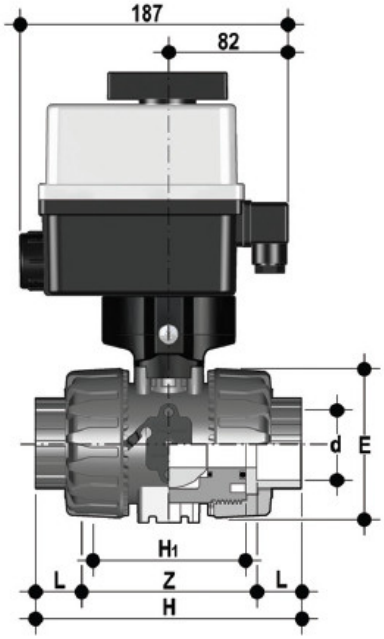

Шаровой кран VKD ПВХ с эл.приводом 24V AC/DC, муфтовые окончания, FKM, FIP d16

Артикул	d	DN	PN	E	H	H1	L	Z	B	B1	g
VKDIVEL016F	16	10	16	54	103	65	14	75	205	29	1785
VKDIVEL020F	20	15	16	54	103	65	16	71	205	29	1775
VKDIVEL025F	25	20	16	65	115	70	19	77	216	34.5	1903
VKDIVEL032F	32	25	16	73	128	78	22	84	221	39	2011
VKDIVEL040F	40	32	16	86	146	88	26	94	238	46	2369
VKDIVEL050F	50	40	16	98	164	93	31	102	244	52	2601
VKDIVEL063F	63	50	*10	122	199	111	38	123	261	62	3218
VKDIVEL075F	75	65	16	164	235	133	44	147	295	87	6800
VKDIVEL090F	90	80	16	203	270	149	51	168	308	105	9620
VKDIVEL110F	110	100	16	238	308	167	61	186	325	129	13460