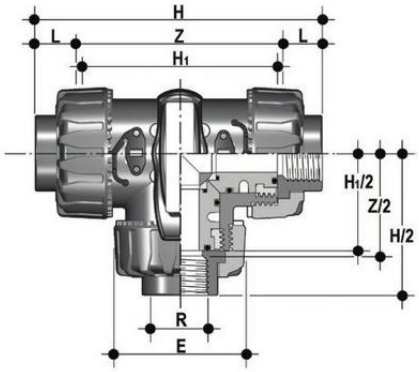


3-х ходовой шаровой кран TKD ХПВХ с резьбовыми окончаниями, L-шар R1/2" (DN15)

| Артикул | R | DN | PN | E | H | H1 | L | Z | g |
|---|---|---|---|---|---|---|---|---|---|
| LKDFC012E | 1/2" | 15 | 16 | 54 | 126 | 80 | 18 | 90,4 | 310 |
| LKDFC034F | 3/4" | 20 | 16 | 65 | 146,4 | 100 | 18 | 110,4 | 550 |
| LKDFC100F | 1" | 25 | 16 | 73 | 166,6 | 110 | 22,6 | 121,4 | 790 |
| LKDFC114F | 1¼" | 32 | 16 | 86 | 195,8 | 131 | 25,1 | 145,6 | 1275 |
| LKDFC034E | 3/4" | 20 | 16 | 65 | 146,4 | 100 | 18 | 110,4 | 550 |
| LKDFC112E | 1½" | 40 | 16 | 98 | 211,4 | 148 | 24,7 | 162 | 1660 |
| LKDFC012F | 1/2" | 15 | 16 | 54 | 126 | 80 | 18 | 90,4 | 310 |
| LKDFC100E | 1" | 25 | 16 | 73 | 166,6 | 110 | 22,6 | 121,4 | 790 |
| LKDFC114E | 1¼" | 32 | 16 | 86 | 195,8 | 131 | 25,1 | 145,6 | 1275 |
| LKDFC200E | 2" | 50 | 16 | 122 | 253,8 | 179 | 29,6 | 194,6 | 2800 |
| LKDFC112F | 1½" | 40 | 16 | 98 | 211,4 | 148 | 24,7 | 162 | 1660 |
| LKDFC200F | 2" | 50 | 16 | 122 | 253,8 | 179 | 29,6 | 194,6 | 2800 |