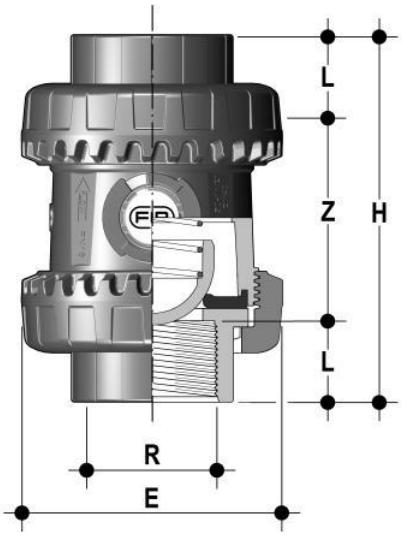

Пружинный шаровой обратный клапан SSEFV ПВХ; с резьбовыми окончаниями, FKM, FIP 1/2"

Артикул	R	DN	PN	E	H	L	Z	Вес, г
SSEFV012F	1/2"	15	16	54	90	15	60	149
SSEFV012FH	1/2"	15	16	54	90	15	60	149
SSEFV034F	3/4"	20	16	63	93	16,3	60,4	188
SSEFV034FH	3/4"	20	16	63	93	16,3	60,4	188
SSEFV038F	3/8"	10	16	54	82	11,4	59,2	146
SSEFV038FH	3/8"	10	16	54	82	11,4	59,2	146
SSEFV100F	1"	25	16	72	110	19,1	71,8	292
SSEFV100FH	1"	25	16	72	110	19,1	71,8	292
SSEFV112F	1½"	40	16	100	131	21,4	88,2	640
SSEFV112F0P	1½"	40	16	100	131	21,4	88,2	640
SSEFV114F	1¼"	32	16	85	127	21,4	84,2	445
SSEFV114F0P	1¼"	32	16	85	127	21,4	84,2	445
SSEFV200F	2"	50	16	118	161	25,7	109,6	1010
SSEFV200F0P	2"	50	16	118	161	25,7	109,6	1010