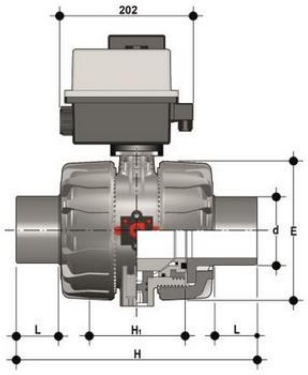


Шаровой кран VKD ПВХ с эл.приводом 90-240V, втулочные окончания, DN65-100, FKM, FIP d75

| Артикул | d | DN | PN | E | H | H1 | L | B | B1 | g |
|---|---|---|---|---|---|---|---|---|---|---|
| VKDDVEM075F | 75 | 65 | 16 | 164 | 284 | 133 | 44 | 295 | 87 | 6800 |
| VKDDVEM090F | 90 | 80 | 16 | 203 | 300 | 149 | 51 | 308 | 105 | 9620 |
| VKDDVEM110F | 110 | 100 | 16 | 238 | 340 | 167 | 61 | 325 | 129 | 13460 |