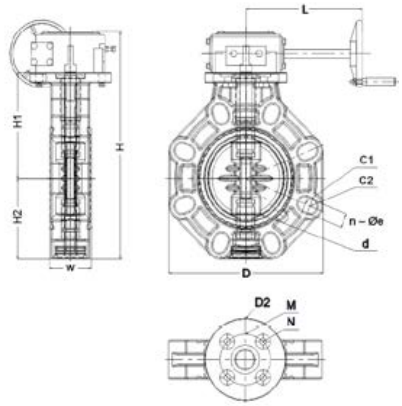

Затвор дисковый ПВХ с редуктором промышленный IPS (Model A) 12"

Артикул	Размер	PN	DN	d1, мм	C1, мм	C2, мм	H, мм	H1, мм	H2, мм	W, мм	D, мм	D2, мм	M, мм	N, мм	L, мм	n–Ø	Крутящий момент, Нм
IFKOVRM225E	8"	10	200	210	290	298	443	205	167	72	335	136	102	12	230	8–23	80
IFKOVRM280E	10"	10	250	251	350	362	532	257	205	92	410	136	125	12	230	12–25	90
IFKOVRM315E	12"	10	300	290	400	432	625	302	243	98	485	136	125	12	251	12–25	110
IFKOVRM225F	8"	10	200	210	290	298	443	205	167	72	335	136	102	12	230	8–23	80
IFKOVRM280F	10"	10	250	251	350	362	532	257	205	92	410	136	125	12	230	12–25	90
IFKOVRM315F	12"	10	300	290	400	432	625	302	243	98	485	136	125	12	251	12–25	110