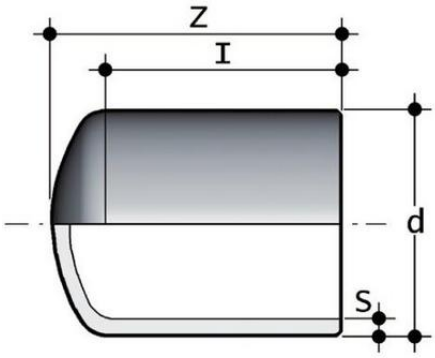

Заглушка для стыковой сварки PP-H FIP (PN6) d800 SDR17.6 PN6

Артикул	d	I	S	Z	g
CBM17063	63	62	3,6	85	70
CBM17075	75	63	4,3	95	100
CBM17090	90	79	5,1	110	190
CBM17110	110	88	6,3	127	300
CBM17125	125	95	7,1	124	160
CBM17140	140	110	8	140	180
CBM17160	160	121	9,1	152	400
CBM17180	180	134	10,2	169	500
CBM17200	200	140	11,4	184	690
CBM17225	225	160	12,8	200	960
CBM17250	250	160	14,2	230	1500
CBM17280	280	162	15,9	257	2100
CBM17315	315	171	17,9	262	2900
CBM17355	355	-	20,1	55	4170
CBM17400	400	-	22,7	60	5960
CBM17450	450	-	25,5	70	8520
CBM17500	500	-	28,4	75	11600
CBM17560	560	-	31,7	80	16000
CBM17630	630	-	35,7	90	22900
CBM17710	710	-	40,2	120	33500
CBM17800	800	-	45,3	130	47500