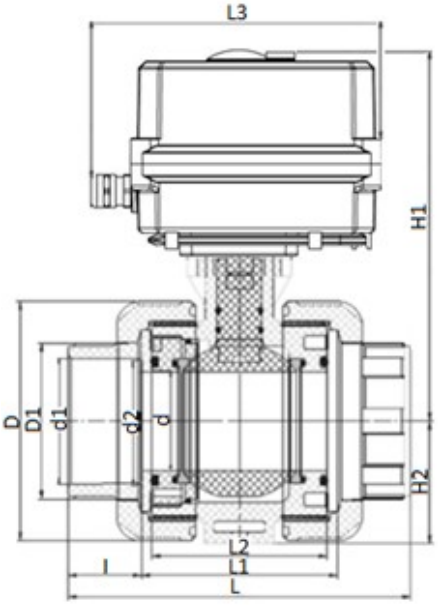

Шаровой кран IVKD ХПВХ с эл.приводом 220V AC, муфтовые окончания d50 (DN40)

Артикул	Размер	DN	PN	d1, мм	L, мм	l, мм	D, мм	D1, мм	L1, мм	L2, мм	L3, мм	H1, мм	H2, мм	C, мм	B1	B2, мм	E, мм	F, мм
IVKDICEM075E	75	65	10	75+	235	44,5	150	94,2	146	134	120	186,5	79,5	70	M8	10	30	84
IVKDICEM090E	90	80	10	90+	265	51	169,5	110	163	148	120	197	90	70	M8	10	32	90
IVKDICEM110E	110	100	10	110+	304	61,5	190	132	181	157	120	209,5	96	70/100	M8/10	10	40	100
IVKDICEM075F	75	65	10	75+	235	44,5	150	94,2	146	134	120	186,5	79,5	70	M8	10	30	84
IVKDICEM090F	90	80	10	90+	265	51	169,5	110	163	148	120	197	90	70	M8	10	32	90
IVKDICEM110F	110	100	10	110+	304	61,5	190	132	181	157	120	209,5	96	70/100	M8/10	10	40	100
IVKDICEM020E	20	15	16	20+	112	23	56	32	66	57	120	136,3	28,7	36	M5	6	-	31
IVKDICEM025E	25	20	16	25+	120	26	65	37	68	59	120	145,3	32,7	36	M5	6	-	35
IVKDICEM032E	32	25	16	32+	136	29	76	45,5	76	68	120	152,6	38,75	36	M5	6	-	42
IVKDICEM040E	40	32	16	40+	150,5	32,5	87	55,5	85	76	120	153,5	44,25	50	M6	8	-	56
IVKDICEM050E	50	40	16	50+	168	35,5	101	62	95,5	86,5	120	163,5	51,5	50	M6	8	-	58
IVKDICEM063E	63	50	16	63+	180	38,5	121	79	103	92	120	174,5	62	50	M6	8	-	70
IVKDICEM020F	20	15	16	20+	112	23	56	32	66	57	120	136,3	28,7	36	M5	6	-	31
IVKDICEM025F	25	20	16	25+	120	26	65	37	68	59	120	145,3	32,7	36	M5	6	-	35
IVKDICEM032F	32	25	16	32+	136	29	76	45,5	76	68	120	152,6	38,75	36	M5	6	-	42
IVKDICEM040F	40	32	16	40+	150,5	32,5	87	55,5	85	76	120	153,5	44,25	50	M6	8	-	56
IVKDICEM050F	50	40	16	50+	168	35,5	101	62	95,5	86,5	120	163,5	51,5	50	M6	8	-	58
IVKDICEM063F	63	50	16	63+	180	38,5	121	79	103	92	120	174,5	62	50	M6	8	-	70