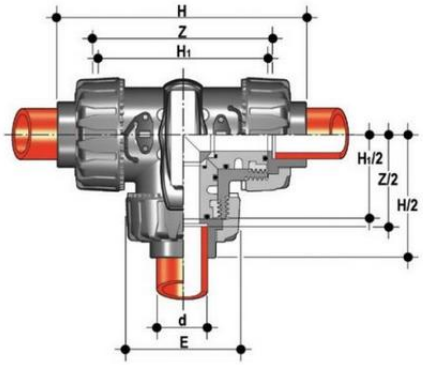

3-х ходовой шаровой кран TKD с муфтовыми окончаниями Т-шар (уплотнение FKM) PP-H d20 (DN15)

Артикул	d	DN	PN	E	H	H1	Z	g
TKDIM020F	20	15	10	54	117	80	88	195
TKDIM040F	40	32	10	86	184	131	143	820
TKDIM050F	50	40	10	98	219	148	172	1070
TKDIM025F	25	20	10	65	144	100	112	350
TKDIM063F	63	50	10	122	267	179	212	1795
TKDIM032F	32	25	10	73	158	110	122	505