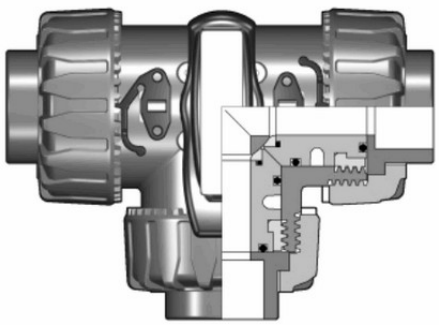

3-х ходовой шаровой кран ПВХ TKD с муфтовыми окончаниями, L-шар, FKM, FIP d63

| Артикул | d | DN | PN | E | H | H1 | L | Z | Вес, г |
|---|---|---|---|---|---|---|---|---|---|
| LKDIV016F | 16 | 10 | 16 | 54 | 118 | 80 | 14 | 90 | 310 |
| LKDIV020F | 20 | 15 | 16 | 54 | 118 | 80 | 16 | 86 | 310 |
| LKDIV025F | 25 | 20 | 16 | 65 | 145 | 100 | 19 | 107 | 550 |
| LKDIV032F | 32 | 25 | 16 | 73 | 160 | 110 | 22 | 116 | 790 |
| LKDIV040F | 40 | 32 | 16 | 86 | 188,5 | 131 | 26 | 136,5 | 1275 |
| LKDIV050F | 50 | 40 | 16 | 98 | 219 | 148 | 31 | 157 | 1660 |
| LKDIV063F | 63 | 50 | 16 | 122 | 266,5 | 179 | 38 | 190,5 | 2800 |