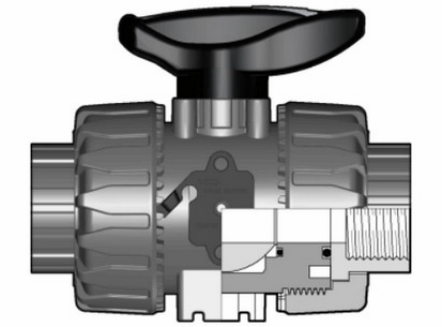

Шаровой кран промышленного применения VKD ХПВХ с резьбовыми окончаниями 2"

Артикул	R	DN	PN	B	B1	C	C1	E	H	H1	L	Z	g
VKDFC012E	1/2"	15	16	54	29	67	40	54	111	65	17,8	75,4	228
VKDFC034E	3/4"	20	16	65	34,5	85	49	65	117	70	18	81	364
VKDFC100E	1"	25	16	69,5	39	85	49	73	135	78	22,6	89,8	487
VKDFC112E	1½"	40	16	89	52	108	64	98	156	93	24,7	106,6	1040
VKDFC200E	2"	50	16	108	62	134	76	122	186	111	29,6	126,8	1815
VKDFC100F	1"	25	16	69,5	39	85	49	73	135	78	22,6	89,8	487
VKDFC114F	1¼"	32	16	82,5	46	108	64	86	153	88	25,1	102,8	737
VKDFC200F	2"	50	16	108	62	134	76	122	186	111	29,6	126,8	1815
VKDFC012F	1/2"	15	16	54	29	67	40	54	111	65	17,8	75,4	228
VKDFC114E	1¼"	32	16	82,5	46	108	64	86	153	88	25,1	102,8	737
VKDFC034F	3/4"	20	16	65	34,5	85	49	65	117	70	18	81	364
VKDFC112F	1½"	40	16	89	52	108	64	98	156	93	24,7	106,6	1040