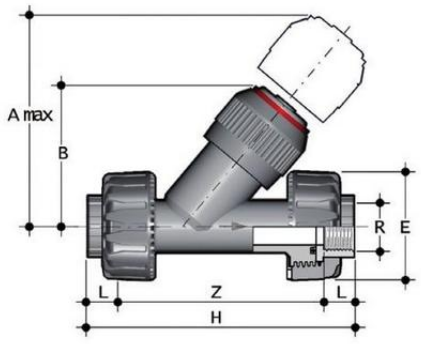


Угловой обратный клапан VRUFV ПВХ с резьбовыми окончаниями, EPDM, FIP 2"

| Артикул | R | DN | PN | A max | B | E | H | L | Z | Вес, г |
|---|---|---|---|---|---|---|---|---|---|---|
| VRUFV012E | 1/2" | 15 | 16 | 125 | 72 | 55 | 145 | 15 | 113 | 230 |
| VRUFV034E | 3/4" | 20 | 16 | 145 | 84 | 66 | 160 | 16,3 | 127,4 | 390 |
| VRUFV038E | 3/8" | 10 | 16 | 125 | 72 | 55 | 135 | 11,4 | 112,2 | 221 |
| VRUFV100E | 1" | 25 | 16 | 165 | 95 | 75 | 183 | 19,1 | 144,8 | 602 |
| VRUFV112E | 1½" | 40 | 16 | 210 | 120 | 100 | 235 | 21,4 | 192,2 | 1341 |
| VRUFV114E | 1¼" | 32 | 16 | 190 | 111 | 87 | 214 | 21,4 | 171,2 | 932 |
| VRUFV200E | 2" | 50 | 16 | 240 | 139 | 120 | 285 | 25,7 | 233,6 | 2348 |