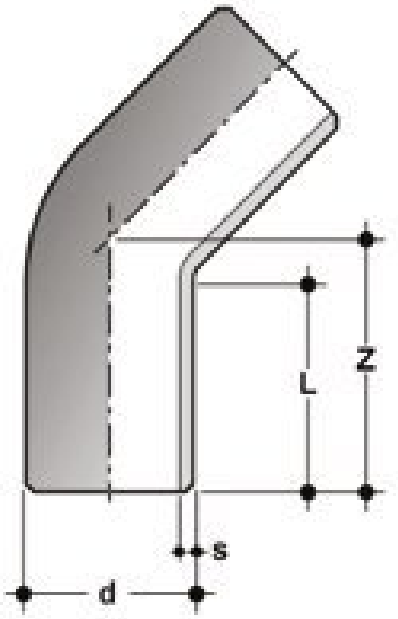

Отвод 45° для стыковой сварки PP-H FIP (PN10) d315 SDR11 PN10

Артикул	d	L	s	Z	g
HBM11020	20	52	72	1,9	19
HBM11025	25	57	76	2,3	30
HBM11032	32	71	90	2,9	56
HBM11040	40	73	95	3,7	88
HBM11050	50	62	76	4,6	110
HBM11063	63	66	88	5,8	205
HBM11075	75	71	90	6,8	290
HBM11090	90	83	105	8,2	460
HBM11110	110	93	121	10	785
HBM11125	125	98	137	11,4	1130
HBM11140	140	122	168	12,7	1685
HBM11160	160	143	190	14,6	2550
HBM11180	180	141	196	16,4	3285
HBM11200	200	153	207	18,2	4540
HBM11225	225	153	210	20,5	5750
HBM11250	250	134	220	22,7	7875
HBM11280	280	143	227	25,4	10060
HBM11315	315	155	250	28,6	13675