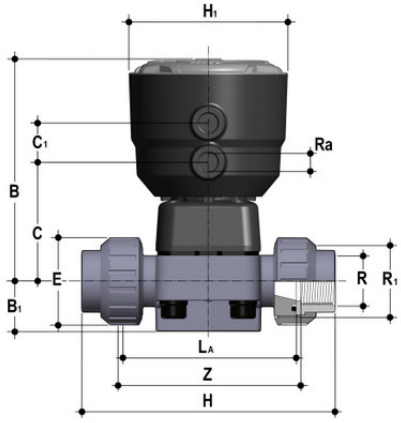

Мембранный клапан DKB ХПВХ с пневмоприводом НЗ, PN6 с втулочными окончаниями R1/2" (DN15)

Артикул	d	DN	PN	B	B[1]	C	C[1]	H	H[1]	L
DKBDCNC020E	20	15	6	134	25	66	24	124	97	16
DKBDCNC025E	25	20	6	137	30	69	24	144	97	19
DKBDCNC032E	32	25	6	145	33	78	24	154	97	22
DKBDCNC040E	40	32	6	149	30	82	24	174	97	26
DKBDCNC050E	50	40	6	193	35	112	24	194	126	31
DKBDCNC063E	63	50	6	231	46	142	24	224	157	38
DKBDCNC075E	75	65	6	231	46	142	24	284	157	44
DKBUICNC020E										
DKBUICNC025E										
DKBUICNC032E										
DKBUICNC040E										
DKBUICNC050E										
DKBUICNC063E										
DKBUFCNC012E										
DKBUFCNC034E										
DKBUFCNC100E										
DKBUFCNC114E										
DKBUFCNC200E										
DKBOCNC025E										
DKBOCNC040E										
DKBOCNC075E										
DKBUFCNC112E										
DKBOCNC020E										
DKBOCNC050E										
DKBOCNC032E										
DKBOCNC063E										