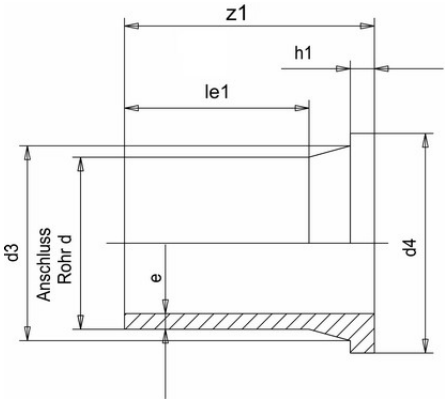

Бурт PP-H Simona d90 SDR11 PN10

Артикул	d	SDR	Вес (кг/шт)	d3	d4	le1 (мм)	z1	h1	PN (бар)	e
019400253	110	11	0,7	125	158	113	160	18	10	10
019400247	32	11	0,056	40	68	62	86	10	10	2,9
019400248	40	11	0,08	50	78	62	89	11	10	3,7
019400250	63	11	0,2	75	105	70	106	14	10	5,8
019400251	75	11	0,31	91	123	97	133	16	10	6,8
019400252	90	11	0,45	105	138	100	140	17	10	8,2
019400180	140	11	1,225	155	188	131	182	25	10	12,7
019400197	250	11	4,8	285	320	145	225	35	10	22,7
019400243	280	11	5,175	291	320	155	235	35	10	25,4
019400201	315	11	7,14	335	370	170	250	36	10	28,6
019400249	50	11	0,135	60	88	62	90	12	10	4,6