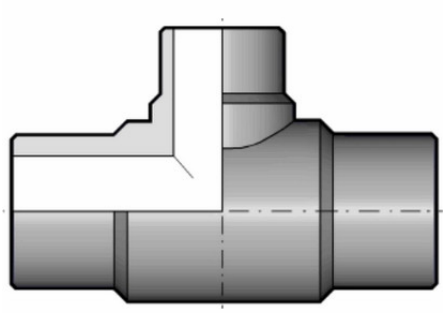

Тройник редукционный для стыковой сварки PP-H FIP (PN6) 140x90 SDR17.6 PN6

Артикул	d1	d2	l1	l2	L	s1	s2	Z2	g
TRBM17063050	63	50	63	56	220	3,8	3	103	210
TRBM17075050	75	50	70	55	253	4,5	3	113	410
TRBM17075063	75	63	70	63	260	4,5	3,8	117	420
TRBM17090063	90	63	79	63	275	5,4	3,8	137	570
TRBM17090075	90	75	74	70	278	5,4	4,5	138	570
TRBM17110063	110	63	85	66	315	6,6	3,8	159	960
TRBM17110075	110	75	82	70	315	6,6	4,5	157	850
TRBM17110090	110	90	82	79	315	6,6	5,4	155	900
TRBM17125063	125	63	70	31	271	7,4	3,8	112	1030
TRBM17125110	125	110	87	82	340	7,4	6,6	170	1240
TRBM17140063	140	63	83	32	291	8,0	3,6	120	1290
TRBM17140075	140	75	81	35	291	8,0	4,3	120	1370
TRBM17140090	140	90	81	41	291	8,0	5,1	130	1380
TRBM17140110	140	110	50	44	291	8,0	6,3	140	1600
TRBM17160063	160	63	98	64	347	9,5	3,8	175	1850
TRBM17160075	160	75	98	75	348	9,5	4,5	179	1910
TRBM17160090	160	90	100	81	349	9,5	5,4	182	1940
TRBM17160110	160	110	98	85	400	9,5	6,6	202	2360
TRBM17160125	160	125	58	47	315	9,1	7,1	150	2060
TRBM17180063	180	63	125	30	348	10,2	3,6	140	2160
TRBM17180075	180	75	112	30	348	10,2	4,3	160	2230
TRBM17225160	225	160	120	98	498	13,4	9,5	250	6130
TRBM17225180	225	180	134	134	558	13,4	10,7	280	7100