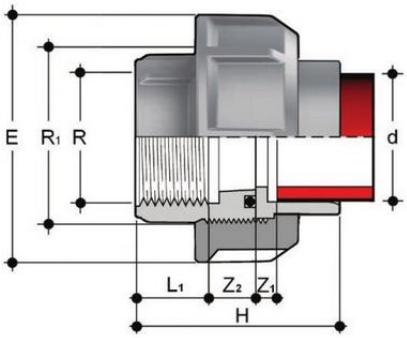


Разборная муфта с ВР, раструбная сварка PP-H (FKM) FIP 32x1" PN10

| Артикул | d x R | R1 | PN | E | H | L1 | Z1 | Z2 | g |
|---|---|---|---|---|---|---|---|---|---|
| BIFGM020012F | 20 x 1/2" | 1" | 10 | 47 | 50,5 | 15 | 5,5 | 16 | 43 |
| BIFGM025034F | 25 x 3/4" | 1¼" | 10 | 58 | 54,5 | 16,3 | 5,5 | 16,7 | 68 |
| BIFGM032100F | 32 x 1" | 1½" | 10 | 65 | 59,5 | 19,1 | 5,5 | 16,9 | 94 |
| BIFGM040114F | 40 x 1¼" | 2" | 10 | 78 | 66,5 | 21,4 | 5,5 | 19,6 | 145 |
| BIFGM050112F | 50 x 1½" | 2¼" | 10 | 85 | 73,5 | 21,4 | 5,5 | 23,6 | 196 |
| BIFGM063200F | 63 x 2" | 2¾" | 10 | 103 | 82,5 | 25,7 | 5,5 | 24,3 | 312 |