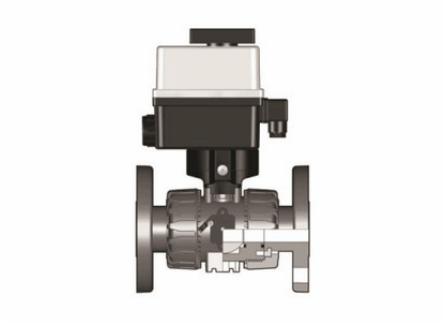

Шаровой кран VKD ПВХ с эл.приводом 90-240V, фланцевые окончания, EPDM, FIP d25

Артикул	d	DN	PN	H	H1	F	f	U	Sp	B	B1	g
VKDOVEM020E	20	15	16	130	65	65	14	4	11	205	29	1775
VKDOVEM025E	25	20	16	150	70	75	14	4	14	216	34.5	1903
VKDOVEM032E	32	25	16	160	78	85	14	4	14	221	39	2011
VKDOVEM040E	40	32	16	180	88	100	18	4	14	238	46	2369
VKDOVEM050E	50	40	16	200	93	110	18	4	16	244	52	2601
VKDOVEM063E	63	50	*10	230	111	125	18	4	16	261	62	3218
VKDOVEL020E	20	15	16	130	65	65	14	4	11	205	29	1775
VKDOVEL025E	25	20	16	150	70	75	14	4	14	216	34.5	1903
VKDOVEL032E	32	25	16	160	78	85	14	4	14	221	39	2011
VKDOVEL040E	40	32	16	180	88	100	18	4	14	238	46	2369
VKDOVEL050E	50	40	16	200	93	110	18	4	16	244	52	2601
VKDOVEL063E	63	50	*10	230	111	125	18	4	16	261	62	3218