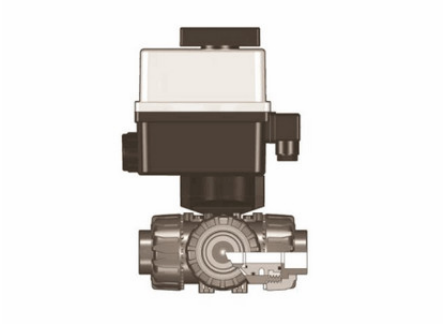

3-х ходовой шаровой кран TKD ПВХ с эл.приводом 90-240V, муфтовые окончания, L-шар, FKM, FIP d32

Артикул	d	DN	PN	E	H	H1	L	Z	B	B1	g
LKDIVEM016F1	16	10	16	54	118	80	14	90	205	29	1843
LKDIVEM020F1	20	15	16	54	118	80	16	86	205	29	1843
LKDIVEM025F1	25	20	16	65	145	100	19	107	216	34.5	2076
LKDIVEM032F1	32	25	16	73	160	110	22	116	221	39	2299
LKDIVEM040F1	40	32	16	86	188.5	131	26	136.5	238	46	2880
LKDIVEM050F1	50	40	16	98	219	148	31	157	244	52	3242
LKDIVEM063F1	63	50	*10	122	266.5	179	38	190.5	261	62	4362