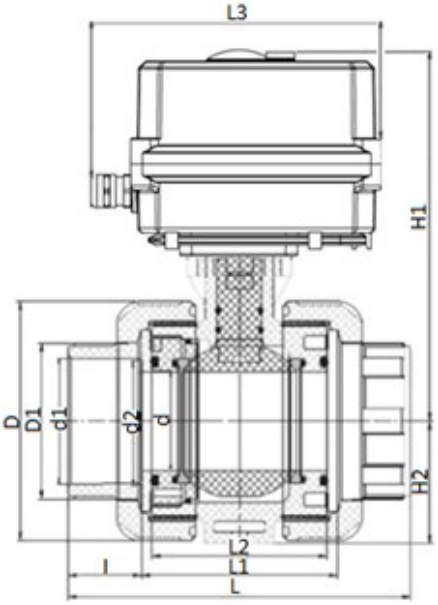


Шаровой кран IVKD ХПВХ с эл.приводом 220V AC, муфтовые окончания d63 (DN50)

| Артикул | Размер | DN | PN | d1, мм | L, мм | l, мм | D, мм | D1, мм | L1, мм | L2, мм | L3, мм | H1, мм | H2, мм | C, мм | B1 | B2, мм | E, мм | F, мм |
|---|---|---|---|---|---|---|---|---|---|---|---|---|---|---|---|---|---|---|
| IVKDICEM075E | 75 | 65 | 10 | 75+ | 235 | 44,5 | 150 | 94,2 | 146 | 134 | 120 | 186,5 | 79,5 | 70 | M8 | 10 | 30 | 84 |
| IVKDICEM090E | 90 | 80 | 10 | 90+ | 265 | 51 | 169,5 | 110 | 163 | 148 | 120 | 197 | 90 | 70 | M8 | 10 | 32 | 90 |
| IVKDICEM110E | 110 | 100 | 10 | 110+ | 304 | 61,5 | 190 | 132 | 181 | 157 | 120 | 209,5 | 96 | 70/100 | M8/10 | 10 | 40 | 100 |
| IVKDICEM075F | 75 | 65 | 10 | 75+ | 235 | 44,5 | 150 | 94,2 | 146 | 134 | 120 | 186,5 | 79,5 | 70 | M8 | 10 | 30 | 84 |
| IVKDICEM090F | 90 | 80 | 10 | 90+ | 265 | 51 | 169,5 | 110 | 163 | 148 | 120 | 197 | 90 | 70 | M8 | 10 | 32 | 90 |
| IVKDICEM110F | 110 | 100 | 10 | 110+ | 304 | 61,5 | 190 | 132 | 181 | 157 | 120 | 209,5 | 96 | 70/100 | M8/10 | 10 | 40 | 100 |
| IVKDICEM020E | 20 | 15 | 16 | 20+ | 112 | 23 | 56 | 32 | 66 | 57 | 120 | 136,3 | 28,7 | 36 | M5 | 6 | - | 31 |
| IVKDICEM025E | 25 | 20 | 16 | 25+ | 120 | 26 | 65 | 37 | 68 | 59 | 120 | 145,3 | 32,7 | 36 | M5 | 6 | - | 35 |
| IVKDICEM032E | 32 | 25 | 16 | 32+ | 136 | 29 | 76 | 45,5 | 76 | 68 | 120 | 152,6 | 38,75 | 36 | M5 | 6 | - | 42 |
| IVKDICEM040E | 40 | 32 | 16 | 40+ | 150,5 | 32,5 | 87 | 55,5 | 85 | 76 | 120 | 153,5 | 44,25 | 50 | M6 | 8 | - | 56 |
| IVKDICEM050E | 50 | 40 | 16 | 50+ | 168 | 35,5 | 101 | 62 | 95,5 | 86,5 | 120 | 163,5 | 51,5 | 50 | M6 | 8 | - | 58 |
| IVKDICEM063E | 63 | 50 | 16 | 63+ | 180 | 38,5 | 121 | 79 | 103 | 92 | 120 | 174,5 | 62 | 50 | M6 | 8 | - | 70 |
| IVKDICEM020F | 20 | 15 | 16 | 20+ | 112 | 23 | 56 | 32 | 66 | 57 | 120 | 136,3 | 28,7 | 36 | M5 | 6 | - | 31 |
| IVKDICEM025F | 25 | 20 | 16 | 25+ | 120 | 26 | 65 | 37 | 68 | 59 | 120 | 145,3 | 32,7 | 36 | M5 | 6 | - | 35 |
| IVKDICEM032F | 32 | 25 | 16 | 32+ | 136 | 29 | 76 | 45,5 | 76 | 68 | 120 | 152,6 | 38,75 | 36 | M5 | 6 | - | 42 |
| IVKDICEM040F | 40 | 32 | 16 | 40+ | 150,5 | 32,5 | 87 | 55,5 | 85 | 76 | 120 | 153,5 | 44,25 | 50 | M6 | 8 | - | 56 |
| IVKDICEM050F | 50 | 40 | 16 | 50+ | 168 | 35,5 | 101 | 62 | 95,5 | 86,5 | 120 | 163,5 | 51,5 | 50 | M6 | 8 | - | 58 |
| IVKDICEM063F | 63 | 50 | 16 | 63+ | 180 | 38,5 | 121 | 79 | 103 | 92 | 120 | 174,5 | 62 | 50 | M6 | 8 | - | 70 |