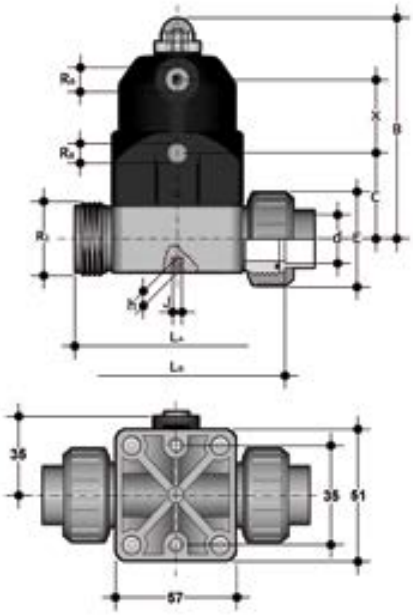

Компактный мембранный клапан CM с пневмоприводом ДвД с муфтовыми окончаниями (уплотнение FKM/мембрана PTFE) PP-H d16

Артикул	d	DN	PN	E	R1	Ra	LA	Z	H	h	J	g
CMUIMDA020P	20	15	6	47.5	1''	G 1/4''	90	98	130	8	M5	300
CMIMDA016F	16	12	6	G 1/4''	14	75	8	M5	300			
CMIMDA020F	20	15	6	G 1/4''	16	75	8	M5	300			
CMIMDA016P	16	12	6	G 1/4''	14	75	8	M5	300			
CMIMDA020P	20	15	6	G 1/4''	16	75	8	M5	300			