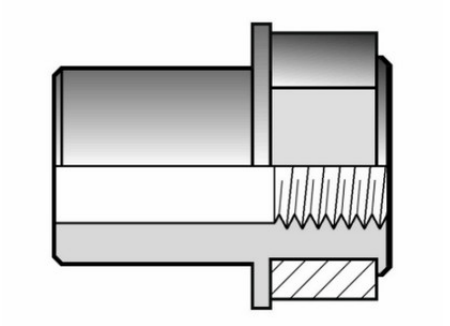

Адаптер с внутренней резьбой PP-H FIP 20x1/2" SDR11 PN10

Артикул	d x R	K	I	I1	SDR - S 5 S	g
DBMM11020012	20 x 1/2"	30	58	39	1,9	16
DBMM11025034	25 x 3/4"	36	63	41	2,3	22
DBMM11032100	32 x 1"	46	71	44	2,9	39
DBMM11040114	40 x 1¼"	55	79	49	3,7	58
DBMM11050112	50 x 1½"	62	84	55	4,6	80
DBMM11063200	63 x 2"	75	97	63	5,8	140