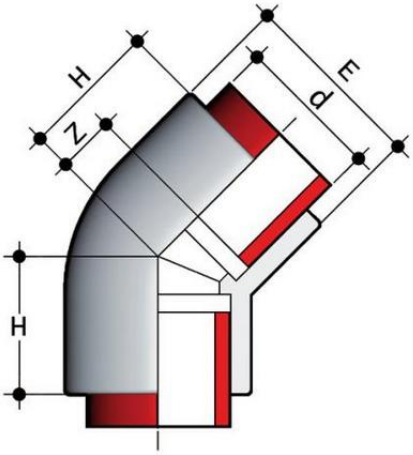

Отвод 45° для раструбной сварки PP-H FIP d90 PN10

Артикул	d	DN	PN	E	H	Z	g
HIM110	110	100	10	135	71	28	610
HIM025	25	20	10	34	25	9	19
HIM040	40	32	10	52	36	15	57
HIM063	63	50	10	79	51	24	182
HIM090	90	80	10	113	61	23,5	335
HIM020	20	15	10	28	21	7	12
HIM050	50	40	10	63	43	19	105
HIM032	32	25	10	42	29	12	33
HIM075	75	65	10	92	53	20	200