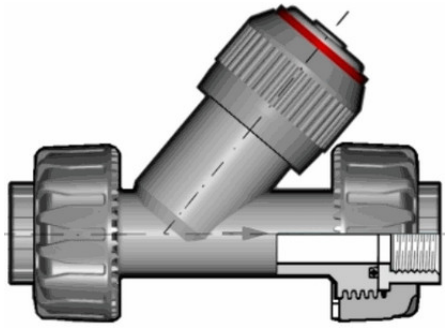

Угловой обратный клапан VRUFV ПВХ с резьбовыми окончаниями, EPDM, FIP 1½''

Артикул	R	DN	PN	A max	B	E	H	L	Z	Вес, г
VRUFV012E	1/2"	15	16	125	72	55	145	15	113	230
VRUFV034E	3/4"	20	16	145	84	66	160	16,3	127,4	390
VRUFV038E	3/8"	10	16	125	72	55	135	11,4	112,2	221
VRUFV100E	1"	25	16	165	95	75	183	19,1	144,8	602
VRUFV112E	1½"	40	16	210	120	100	235	21,4	192,2	1341
VRUFV114E	1¼"	32	16	190	111	87	214	21,4	171,2	932
VRUFV200E	2"	50	16	240	139	120	285	25,7	233,6	2348