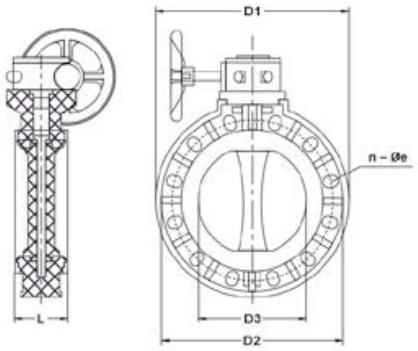

Затвор дисковый ПВХ с редуктором промышленный IPS (Model B) 14"

Артикул	Размер	DN	D1, мм	D2, мм	D3, мм	L, мм	n–Ø
IFKOVRM814E	14"	350	533	460	340	127	16–23×25
IFKOVRM816E	16"	400	597	515	399	140	16–23×43
IFKOVRM818E	18"	450	635	565	446	150	20–26×28,5
IFKOVRM820E	20"	500	700	620	494	150	20–26×44
IFKOVRM824E	24"	600	815	725	570	170	20–35×47,5
IFKOVRM828E	28"	700	928	840	670	185	24–31×44
IFKOVRM832E	32"	800	1060	950	755	220	24–41×60
IFKOVRM840E	40"	1000	1230	1160	935	236	28–36×52
IFKOVRM814F	14"	350	533	460	340	127	16–23×25
IFKOVRM816F	16"	400	597	515	399	140	16–23×43
IFKOVRM818F	18"	450	635	565	446	150	20–26×28,5
IFKOVRM820F	20"	500	700	620	494	150	20–26×44
IFKOVRM824F	24"	600	815	725	570	170	20–35×47,5
IFKOVRM828F	28"	700	928	840	670	185	24–31×44
IFKOVRM832F	32"	800	1060	950	755	220	24–41×60
IFKOVRM840F	40"	1000	1230	1160	935	236	28–36×52