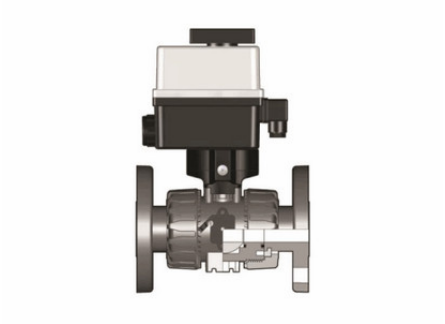

Шаровой кран VKD ПВХ с эл.приводом 24V AC/DC, фланцевые окончания, FKM, FIP d32

Артикул	d	DN	PN	H	H1	F	f	U	Sp	B	B1	g
VKDOVEL020F	20	15	16	130	65	65	14	4	11	205	29	1775
VKDOVEL025F	25	20	16	150	70	75	14	4	14	216	34.5	1903
VKDOVEL032F	32	25	16	160	78	85	14	4	14	221	39	2011
VKDOVEL040F	40	32	16	180	88	100	18	4	14	238	46	2369
VKDOVEL050F	50	40	16	200	93	110	18	4	16	244	52	2601
VKDOVEL063F	63	50	*10	230	111	125	18	4	16	261	62	3218