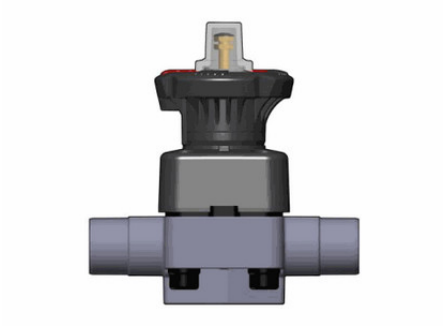

Мембранный клапан DKLDV ПВХ с муфтовыми окончаниями, FKM, FIP d75

Артикул	d	DN	PN	B	B1	H	H1	L	Вес, г
DKLDV020F	20	15	10	115	25	124	80	16	490
DKLDV025F	25	20	10	118	30	144	80	19	512
DKLDV032F	32	25	10	127	33	154	80	22	712
DKLDV040F	40	32	10	132	30	174	80	26	756
DKLDV050F	50	40	10	175	35	194	120	31	1585
DKLDV063F	63	50	10	200	46	224	120	38	2449
DKLDV075F	75	65	10	200	46	284	120	44	2579