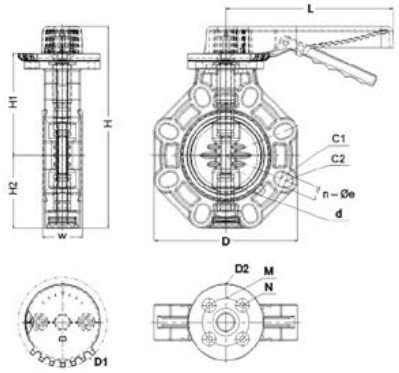

Затвор дисковый ПВХ с рукояткой промышленного применения FKM IPS d160

Артикул	Размер	PN	DN	d, мм	C1, мм	C2, мм	H, мм	H1, мм	H2, мм	W, мм	D, мм	D1, мм	D2, мм	M, мм	N, мм	L, мм	Крутящий n-Ø момент, Нм		Вес, кг
IFKOVLM063F	63	10	50	52	120	125	175	108	67	48	136	130,8	112	70	9	220	4-19	15	1,14
IFKOVLM075F	75	10	65	66	140	145	201	120	81	48	156	130,8	112	70	9	231	4-19	18	1,25
IFKOVLM090F	90	10	80	78,5	150	160	232	136	96	52	190	130,8	112	70	9	231	8-19	20	1,75
IFKOVLM110F	110	10	100	104	175	191	293	148	107	53	211	130,8	112	70	9	231	8-19	30	2,36
IFKOVLM140F	140	10	125	138	210	216	323	164	118	66	238	130,8	112	70	9	280	8-23	33	4,21
IFKOVLM160F	160	10	150	164	240	242	362	180	132	72	263	155	136	102	11	280	8-23	48	4,88
IFKOVLM225F	225	10	200	210	290	298	435	217	167	72	335	155	136	102	12	280	8-23	80	7,89