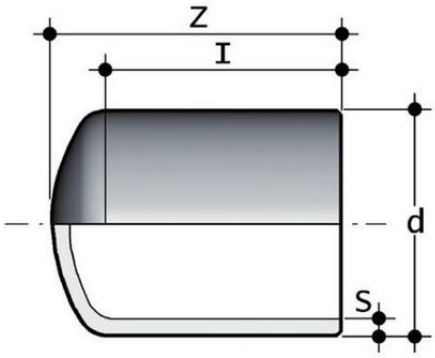


Заглушка для стыковой сварки PP-H FIP (PN6) d225 SDR17.6 PN6

| Артикул | d | l | S | Z | g |
|---|---|---|---|---|---|
| CBM17063 | 63 | 62 | 3,6 | 85 | 70 |
| CBM17075 | 75 | 63 | 4,3 | 95 | 100 |
| CBM17090 | 90 | 79 | 5,1 | 110 | 190 |
| CBM17110 | 110 | 88 | 6,3 | 127 | 300 |
| CBM17125 | 125 | 95 | 7,1 | 124 | 160 |
| CBM17140 | 140 | 110 | 8 | 140 | 180 |
| CBM17160 | 160 | 121 | 9,1 | 152 | 400 |
| CBM17180 | 180 | 134 | 10,2 | 169 | 500 |
| CBM17200 | 200 | 140 | 11,4 | 184 | 690 |
| CBM17225 | 225 | 160 | 12,8 | 200 | 960 |
| CBM17250 | 250 | 160 | 14,2 | 230 | 1500 |
| CBM17280 | 280 | 162 | 15,9 | 257 | 2100 |
| CBM17315 | 315 | 171 | 17,9 | 262 | 2900 |
| CBM17355 | 355 | - | 20,1 | 55 | 4170 |
| CBM17400 | 400 | - | 22,7 | 60 | 5960 |
| CBM17450 | 450 | - | 25,5 | 70 | 8520 |
| CBM17500 | 500 | - | 28,4 | 75 | 11600 |
| CBM17560 | 560 | - | 31,7 | 80 | 16000 |
| CBM17630 | 630 | - | 35,7 | 90 | 22900 |
| CBM17710 | 710 | - | 40,2 | 120 | 33500 |
| CBM17800 | 800 | - | 45,3 | 130 | 47500 |