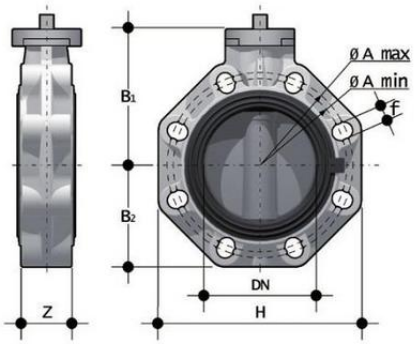

Дисковый затвор FK ПВДФ со свободным штоком d140

Артикул	d	DN	PN	A min	A max	øA	B1	B[2]	f	H	U	Z	g
FKOFFM050F	50	40	16	99	109	-	106	60	19	132	4	33	674
FKOFFM063F	63	50	16	115	125,5	-	112	70	19	147	4	43	854
FKOFFM075F	75	65	10	128	144	-	119	80	19	165	4	46	1100
FKOFFM090F	90	80	10	145	160	-	133	93	19	185	12	49	1550
FKOFFM110F	110	100	10	165	190	-	147	107	19	211	8	56	1900
FKOFFM140F	140	125	10	204	215	-	167	120	23	240	8	64	2750
FKOFFM160F	160	150	10	230	242	-	180	134	23	268	8	70	3550
FKOFFM225F	225	200	10	280	298	-	227	161	23	323	8	71	6300
FKOFFM280F	280	250	10	-	-	350	248	210	22	405	12	114	13000
FKOFFM315F	315	300	8	-	-	400	305	245	22	475	12	114	21000
FKOAFFM810F	10"	250	10	-	-	362	248	210	25,4	405	12	114	13000
FKOAFFM812F	12"	300	8	-	-	432	305	245	25,4	475	12	114	21000
FKOFFM355F	355	350	7	-	460	-	330	280	22	530	16	129	28395
FKOFFM400F	400	400	6	-	515	-	350	306	26	594	16	169	37295
FKOAFFM814F	14"	350	7	-	476	-	330	280	28,5	530	12	129	28395
FKOAFFM816F	16"	400	6	-	540	-	350	306	28,5	594	16	169	37295