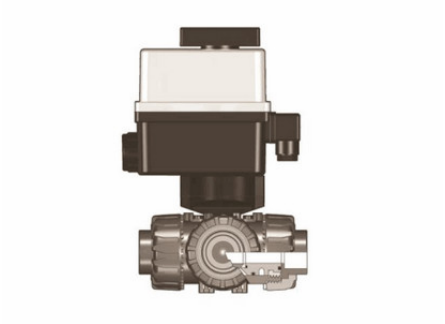

3-х ходовой шаровой кран TKD ПВХ с эл.приводом 24V AC/DC, муфтовые окончания, Т-шар, EPDM, FIP d63

Артикул	d	DN	PN	E	H	H1	L	Z	B	B1	g
TKDIVEL016E1	16	10	16	54	118	80	14	90	205	29	1843
TKDIVEL020E1	20	15	16	54	118	80	16	86	205	29	1843
TKDIVEL025E1	25	20	16	65	145	100	19	107	216	34.5	2076
TKDIVEL032E1	32	25	16	73	160	110	22	116	221	39	2299
TKDIVEL040E1	40	32	16	86	188.5	131	26	136.5	238	46	2880
TKDIVEL050E1	50	40	16	98	219	148	31	157	244	52	3242
TKDIVEL063E1	63	50	*10	122	266.5	179	38	190.5	261	62	4362