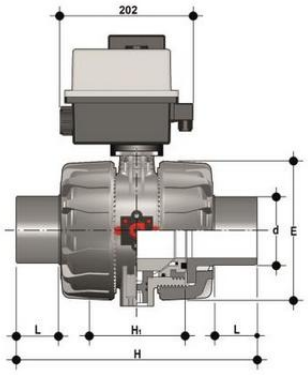

Шаровой кран VKD ПВХ с эл.приводом 90-240V, втулочные окончания, DN65-100, EPDM, FIP d110

Артикул	d	DN	PN	E	H	H1	L	B	B1	g
VKDDVEM075E	75	65	16	164	284	133	44	295	87	6800
VKDDVEM090E	90	80	16	203	300	149	51	308	105	9620
VKDDVEM110E	110	100	16	238	340	167	61	325	129	13460