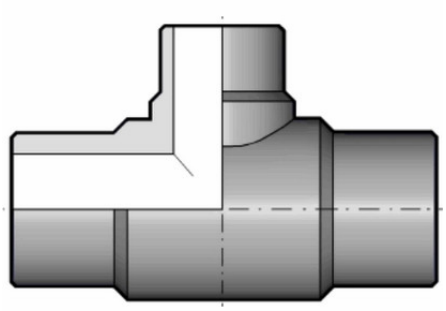

Тройник редукционный для стыковой сварки PP-H FIP (PN10) 125x63 SDR11 PN10

Артикул	d1	d2	l1	l2	L	s1	s2	Z2	g
TRBM11063050	63	50	63	56	215	5,8	4,6	103	300
TRBM11075032	75	32	70	46	256	6,8	2,9	103	500
TRBM11075050	75	50	70	56	253	6,8	4,6	113	540
TRBM11075063	75	63	70	63	255	6,8	5,8	117	560
TRBM11090032	90	32	53	23	203	8,2	2,9	85	560
TRBM11090050	90	50	53	28	213	8,2	4,6	100	580
TRBM11090063	90	63	82	66	282	8,2	5,8	127	790
TRBM11090075	90	75	73	68	280	8,2	6,8	138	800
TRBM11110032	110	32	66	22	234	10,0	2,9	91	940
TRBM11110050	110	50	66	27	240	10,0	4,6	101	950
TRBM11110063	110	63	88	68	328	10,0	5,8	149	1345
TRBM11110075	110	75	86	70	320	10,0	6,8	151	1250
TRBM11110090	110	90	86	79	320	10,0	8,2	158	1440
TRBM11125063	125	63	54	25	254	10,0	5,8	107	1360
TRBM11125090	125	90	112	92	340	11,4	8,2	170	1640
TRBM11125110	125	110	90	83	341	11,4	10	170	1860
TRBM11140063	140	63	83	32	291	12,7	5,8	120	1740
TRBM11140075	140	75	81	35	291	12,7	6,8	130	1840
TRBM11140090	140	90	81	41	291	12,7	8,2	130	1960
TRBM11140110	140	110	50	44	291	12,7	10	140	2200
TRBM11160063	160	63	100	67	347	14,6	5,8	175	2640
TRBM11160075	160	75	98	74	343	14,6	6,8	180	2560
TRBM11160090	160	90	104	83	412	14,6	8,2	190	3685
TRBM11160110	160	110	104	89	414	14,6	10	200	3685
TRBM11160125	160	125	58	47	315	14,6	11,4	150	2750
TRBM11180063	180	63	125	30	348	16,4	5,8	140	2980
TRBM11180075	180	75	112	30	348	16,4	6,8	160	3060
TRBM11180090	180	90	136	95	395	16,4	8,2	202	4240
TRBM11180110	180	110	140	98	395	16,4	10	210	4580

TRBM11180125	180	125	96	101	366	16,4	11,4	166	3240
TRBM11200063	200	63	122	63	500	18,2	5,8	190	5700
TRBM11200090	200	90	122	79	498	18,2	5,1	207	6550
TRBM11200110	200	110	122	82	500	18,2	6,3	215	7040
TRBM11200125	200	125	115	43	388	18,2	11,4	165	6920
TRBM11200160	200	160	122	98	500	18,2	9,1	234	8300
TRBM11225075	225	75	120	70	555	20,5	6,8	227	6400
TRBM11225090	225	90	129	82	556	20,5	8,2	228	9380
TRBM11225110	225	110	130	86	556	20,5	10	238	6600
TRBM11225125	225	125	135	40	456	20,5	11,4	178	6120
TRBM11225180	225	160	101	98	498	20,5	14,6	247	8280
TRBM11250110	225	180	135	135	558	20,5	16,4	280	9540
TRBM11250160	250	110	135	38	450	22,7	10	197	7700
TRBM11315110	250	160	110	58	458	22,7	14,6	213	8040
TRBM11315160	315	110	150	82	695	28,6	10	277	15280
TRBM11315225	315	160	150	102	695	28,6	14,6	290	16600
TRBM11315250	315	225	-	-	650	28,6	20,5	335	24820