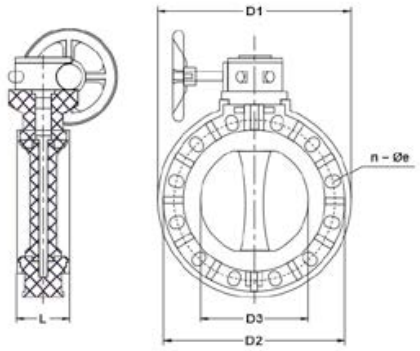

Дисковый затвор IFK ПВДФ с редуктором d12"(DN300)

Артикул	Размер	PN	DN	D1,мм	D2,мм(ANSI)	D2,мм(JIS)	D3,мм	L,мм	n-Ø ANSI	n-Ø JIS
IFKOFRM225F	8"	10	200	340	11,75	190	196,5	81	8-22x33,5	12-23x27
IFKOFRM280F	10"	-	-	-	-	-	-	-	-	-
IFKOFRM816F	16"	6	400	597	21,26	510	399	140	16-30x43	16-27
IFKOFRM818F	18"	6	450	635	22,76	565	446	150	16-32x34,5	20-26x28,5
IFKOFRM820F	20"	6	500	700	25	620	494	150	20-32x44	20-26x44
IFKOFRM824F	24"	6	600	815	29,53	730	570	170	20-35x47,5	24-33
IFKOFRM814F	14"	6	350	533	18,78	445	340	127	16-30x32	16-25
IFKOFRM315F	12"	-	-	-	-	-	-	-	-	-