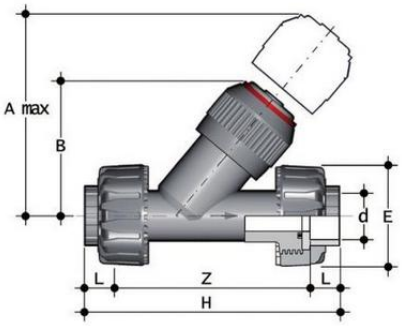

Угловой обратный клапан VRUIV ПВХ с разборными муфтовыми окончаниями, EPDM, FIP d16

Артикул	d	DN	PN	A max	B	E	H	L	Z	Вес, г
VRUIV016E	16	10	16	125	72	55	135	14	107	218
VRUIV020E	20	15	16	125	72	55	135	16	103	226
VRUIV025E	25	20	16	145	84	66	158	19	120	388
VRUIV032E	32	25	16	165	95	75	176	22	132	606
VRUIV040E	40	32	16	190	111	87	207	26	155	923
VRUIV050E	50	40	16	210	120	100	243	31	181	1335
VRUIV063E	63	50	16	240	139	120	298	38,2	221,6	2313