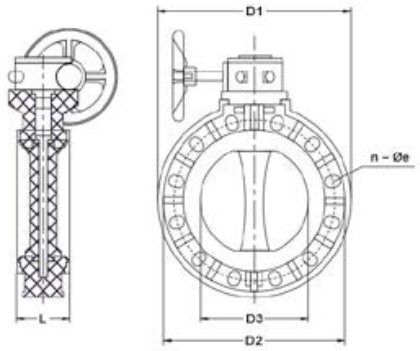

Затвор дисковый с редуктором PP-H IPS (Model A) d32" (DN800)

Артикул	Размер	DN	d	C1	C2	H	H1	H2	W	D	D2	M	N	L	n	Крутящий момент	PN
IFKOMRM315F	12"	300	290	400	432	625	302	243	98	485	136	125	12	251	12-25	110	10
IFKOMRM225E	8"	200	210	290	298	443	205	167	72	335	136	102	12	230	8-23	80	10
IFKOMRM315E	12"	300	290	400	432	625	302	243	98	485	136	125	12	251	12-25	110	10
IFKOMRM225F	8"	200	210	290	298	443	205	167	72	335	136	102	12	230	8-23	80	10
IFKOMRM814E	14"	350	533	460	340	127	16-23x25										
IFKOMRM816E	16"	400	597	515	399	140	16-23x43										
IFKOMRM818E	18"	450	635	565	446	150	20-26x28,5										
IFKOMRM820E	20"	500	700	620	494	150	20-26x44										
IFKOMRM824E	24"	600	815	725	570	170	20-35x47,5										
IFKOMRM828E	28"	700	928	840	670	185	24-31x44										
IFKOMRM832E	32"	800	1060	950	755	220	24-41x60										
IFKOMRM840E	40"	1000	1230	1160	935	236	28-36x52										
IFKOMRM814F	14"	350	533	460	340	127	16-23x25										
IFKOMRM816F	16"	400	597	515	399	140	16-23x43										
IFKOMRM818F	18"	450	635	565	446	150	20-26x28,5										
IFKOMRM824F	24"	600	815	725	570	170	20-35x47,5										
IFKOMRM828F	28"	700	928	840	670	185	24-31x44										
IFKOMRM832F	32"	800	1060	950	755	220	24-41x60										
IFKOMRM840F	40"	1000	1230	1160	935	236	28-36x52										
IFKOMRM280F	10"	250	251	350	362	532	257	205	92	410	136	125	12	230	12-25	90	10
IFKOMRM280E	10"	250	251	350	362	532	257	205	92	410	136	125	12	230	12-25	90	10
IFKOMRM820F	20"	500	700	620	494	150	20-26x44										