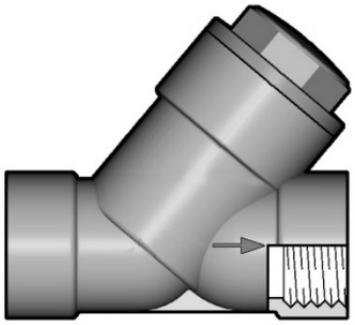

Угловой обратный клапан VRFV ПВХ с резьбовыми окончаниями, EPDM, FIP 2½''

Артикул	R	DN	PN	A max	B	E	H	K	L	Z	Вес, г
VRFV212E	2½"	65	10	300	179	104	243	96	30,2	182,6	3485
VRFV300E	3"	80	6	325	192	116	262	105	33,3	195,4	4520
VRFV400E	4"	100	6	385	231	138	325	-	39,3	264,4	6965