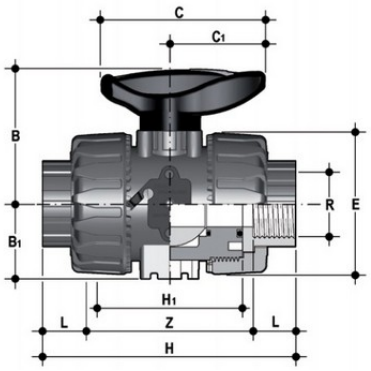

Шаровой кран ПВХ промышленного применения VKD с резьбовыми окончаниями, EPDM, FIP R3/4'' (DN20)

Артикул	R	DN	PN	B	B1	C	C1	E	H	H1	L	Z	Вес, г
VKDFV034E	3/4"	20	16	65	34,5	85	49	65	116	70	16	83	335
VKDFV038E	3/8"	10	16	54	29	67	40	54	103	65	12	80	215
VKDFV100E	1"	25	16	69,5	39	85	49	73	134	78	19	96	448
VKDFV114E	1¼"	32	16	82,5	46	108	64	86	153	88	21	110	678
VKDFV200E	2"	50	16	108	62	134	76	122	186	111	26	135	1667
VKDFV212E	2½"	65	16	164	87	225	175	164	235	133	30	175	4395
VKDFV400E	4"	100	16	195	129	385	330	238	308	167	40	229	11100
VKDFV300E	3"	80	16	177	105	327	272	203	270	149	34	203	7260
VKDFV112E	1½"	40	16	89	52	108	64	98	156	93	21	113	955
VKDFV012E	1/2"	15	16	54	29	67	40	54	110	65	15	80	210