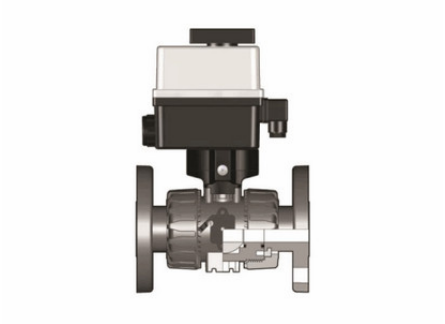

Шаровой кран VKD ПВХ с эл.приводом 90-240V, фланцевые окончания, FKM, FIP d20

| Артикул | d | DN | PN | H | H1 | F | f | U | Sp | B | B1 | g |
|---|---|---|---|---|---|---|---|---|---|---|---|---|
| VKDOVEM020F | 20 | 15 | 16 | 130 | 65 | 65 | 14 | 4 | 11 | 205 | 29 | 1775 |
| VKDOVEM025F | 25 | 20 | 16 | 150 | 70 | 75 | 14 | 4 | 14 | 216 | 34.5 | 1903 |
| VKDOVEM032F | 32 | 25 | 16 | 160 | 78 | 85 | 14 | 4 | 14 | 221 | 39 | 2011 |
| VKDOVEM040F | 40 | 32 | 16 | 180 | 88 | 100 | 18 | 4 | 14 | 238 | 46 | 2369 |
| VKDOVEM050F | 50 | 40 | 16 | 200 | 93 | 110 | 18 | 4 | 16 | 244 | 52 | 2601 |
| VKDOVEM063F | 63 | 50 | *10 | 230 | 111 | 125 | 18 | 4 | 16 | 261 | 62 | 3218 |