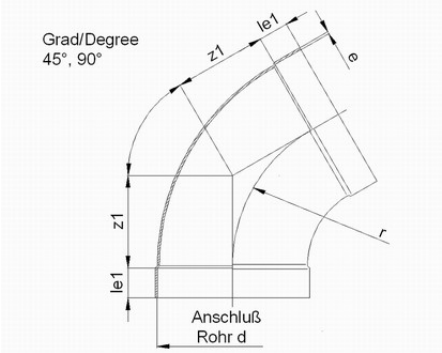

Изгиб 90° PPs d355

Артикул	d	Вес (кг/шт)	e	le1	z1
010100488	90	0.18	3	35	95
010100495	225	1.2	3.5	50	235
010100498	315	3.2	5	50	325
010100499	355	4.1	5	50	365
010100501	500	10	6	60	510
010100775	63	0.12	3	35	68
010100487	75	0.128	3	35	80
010100489	110	0.26	3	40	120
010100493	180	0.7	3	50	190
010100494	200	0.9	3	50	210
010100497	280	2.8	4	50	290
021800333	560	11	6	90	580
010100496	250	1.5	3.5	50	260
010100500	400	5.1	6	60	410
021800104	50	0.1	3	35	55
010100491	140	0.42	3	40	150
010100490	125	0.36	3	40	135
010100492	160	0.5	3	40	170
010007008	710	17.5	8	90	730
010100502	630	17.5	8	90	650