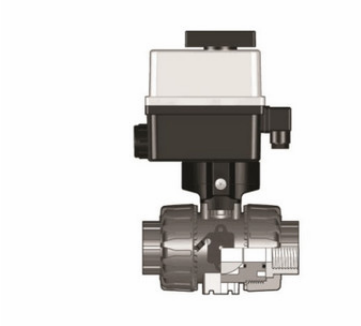

Шаровой кран VKD ПВХ с эл.приводом 90-240V, резьбовые окончания, FKM, FIP 1¼''

Артикул	R	DN	PN	E	H	H1	L	Z	B	B1	g
VKDFVEM038F	3/8”	10	16	54	103	65	12**	80	205	29	1785
VKDFVEM012F	1/2”	15	16	54	110	65	15	80	205	29	1775
VKDFVEM034F	3/4”	20	16	65	116	70	16	83	216	34.5	1903
VKDFVEM100F	1”	25	16	73	134	78	19	96	221	39	2011
VKDFVEM114F	1” 1/4	32	16	86	153	88	21	110	238	46	2369
VKDFVEM112F	1” 1/2	40	16	98	156	93	21	113	244	52	2601
VKDFVEM200F	2”	50	*10	122	186	111	26	135	261	62	3218
VKDFVEM212F	2”1/2	65	16	164	235	133	30.2	174.6	295	87	6800
VKDFVEM300F	3”	80	16	203	270	149	33.2999999999999	203.4999997	308	105	9620
VKDFVEM400F	4”	100	16	238	308	167	39.2999999999999	229.4999997	325	129	13460